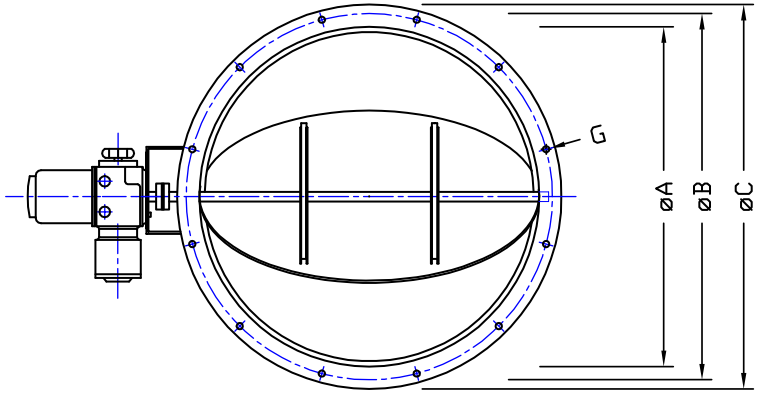

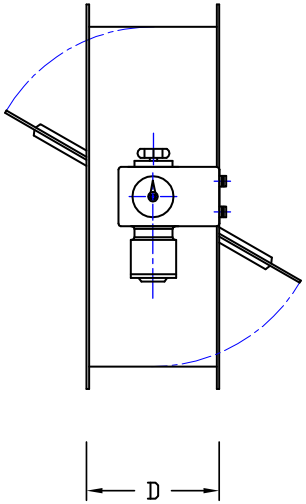

- Ramme og spjældplade i rustfrit stål
- Ramme komplet med boret flange
- Godstykkelse ramme 3mm op til ø810
  5mm fra ø710
- Glidelejer i bronze
- Isoleret kobling til aktuator
- aksler i AISI303
- Op til 250°C drifttemperatur
- Alle fabrikater aktuatorer efter ønske

Type		Str. 320	Str. 355	Str. 405	Str. 455	Str. 508	Str. 568	Str. 640	Str. 720	Str. 810	Str. 910	Str. 1010	Str. 1130	Str. 1260
Diameter indvendig	øA	ø320	ø355	ø405	ø455	ø508	ø568	ø640	ø720	ø810	ø910	ø1010	ø1130	ø1260
Boltecirkeldiameter	øB	ø355	ø395	ø450	ø500	ø560	ø620	ø690	ø770	ø860	ø970	ø1070	ø1190	ø1320
Diameter udvendig	øC	ø380	ø420	ø479	ø529	ø594	ø654	ø724	ø805	ø895	ø1006	ø1107	ø1227	ø1358
Antal bolte	F	8	8	8	8	12	12	12	16	16	16	16	20	20
Huldiameter bolte	G	10	10	12	12	12	12	12	12	12	15	15	15	15
Dybde	D	125	125	125	125	125	125	125	250	250	250	250	250	250
Godstykkelse ramme		3	3	3	3	3	3	3	3	5	5	5	5	5
Pris	DKK													

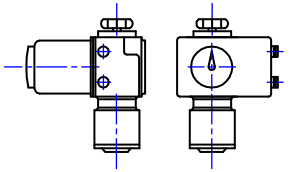

Bernard on/off el-aktuator type OA 3
Hus : Letmetaludførelse og grundet grå
Tæthedsklasse : IP 67
Endestopkontakter : 4 stk. omskiftere - SPDT
Mekanisk anslag : 2 stk. (justerbare +/-2°)
Stillingsviser : Vindue med 90°- drejende pil

WARNING: PROPRIETARY AND CONFIDENTIAL INFORMATION. This document and the information set forth herein (the 'Information') are confidential and proprietary to AIR FRØHLICH Denmark ApS, constitute trade secrets and derive independent economic value, actual or potential, from not being generally known. In consideration of you recieving this document you agree (I) to keep the Information secret, (II) only to use the Information for your own needs to accomplish the task(s) agreed with AIR FRØHLICH, (III) not to disclose any part of the Information to any third party and (IV) not to make copies or reproductions therof by whatsoever means.

AIR FRØHLICH
Håndværkervinget 10 – DK 2970 Hørsholm
Tlf: (+45)45866066 – Fax: (+45)45866135
www.airfroehlich.dk – mail@airfroehlich.dk

PROJ.			CAD / COMMENT: ACAD2000	ITEM: Standard spjæld AISI 304	
Costumer: –			FORMAT: A3	ITEM: **AISI 304**	
LAST REV. DATE	SIGN.	APPD.	MASS [kg]: -kg		
DATE: 13/11-02	SIGN.: X	APPD.: CB	SCALE: 1:X	DRAWING NO.: 2002 279-B	REV.: 0